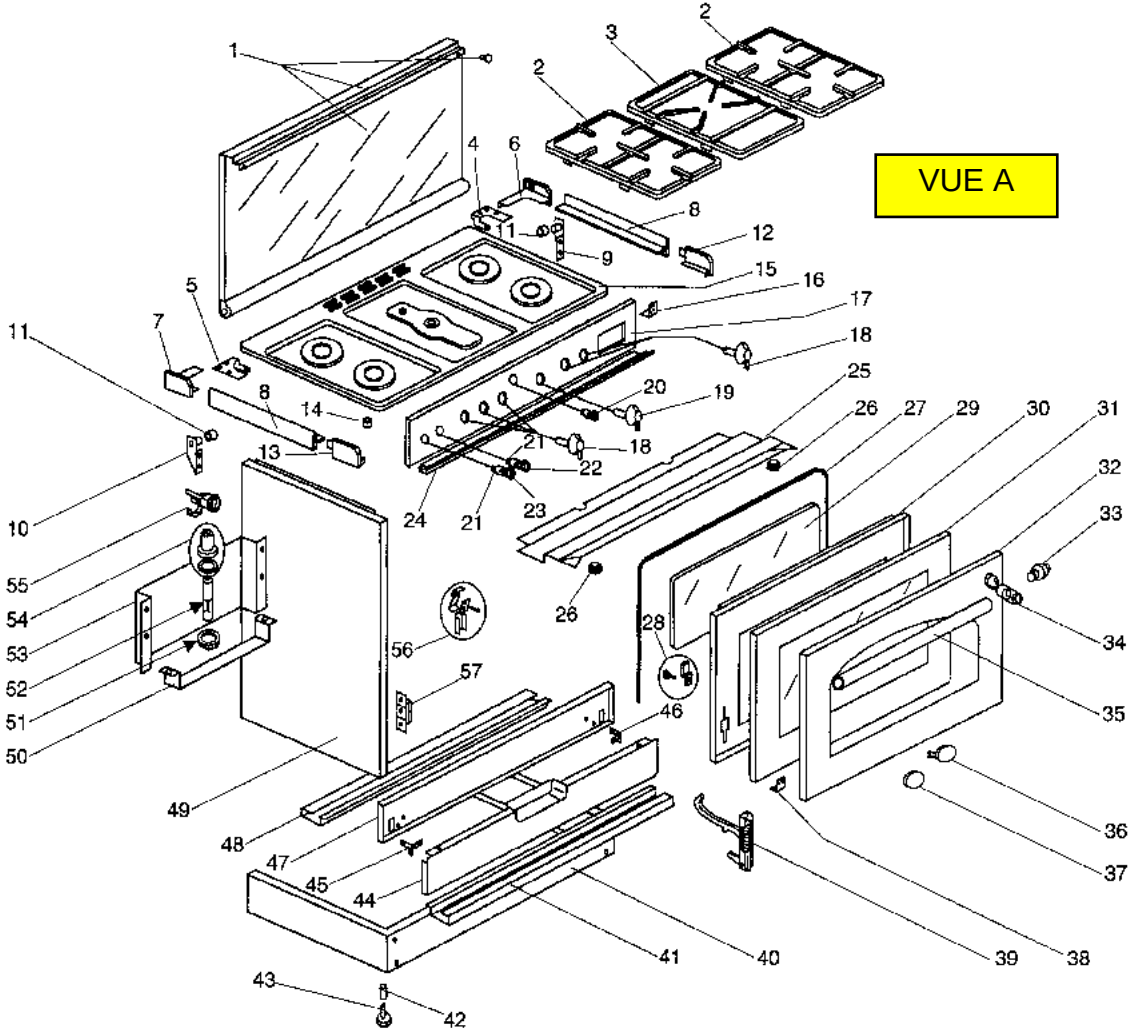
VUE A
1
2
3
2
4
6
8
11
9
12
15
16
17
18
5
7
11
8
14
13
20
19
25
26
27
29
30
31
32
33
21
18
22
23
24
21
10
55
54
53
52
51
50
26
28
56
57
46
34
35
36
37
49
48
47
45
44
41
40
39
38
43
42

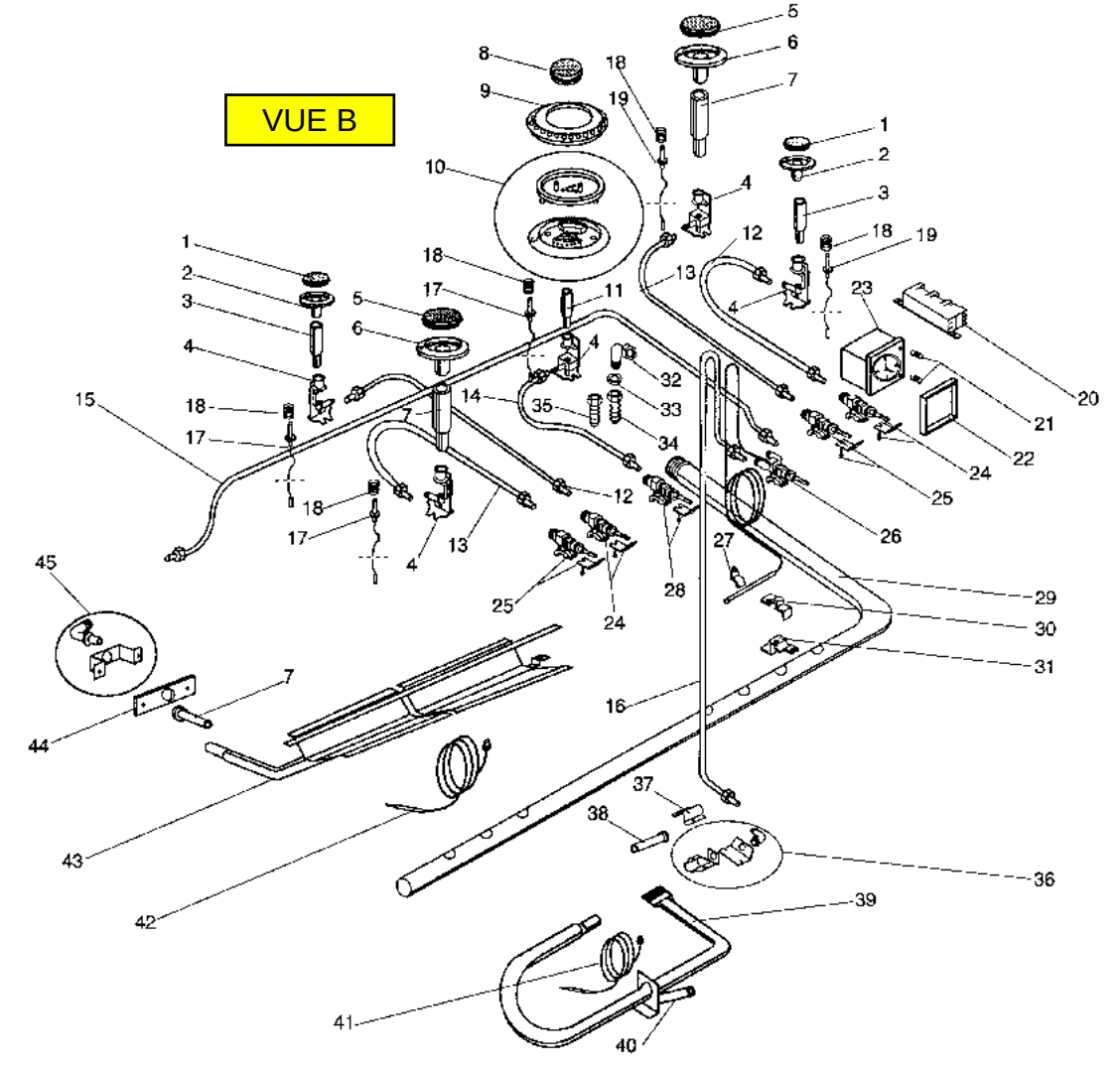
VUE B
1
2
3
4
5
6
7
8
9
10
11
12
13
14
15
16
17
18
19
20
21
22
23
24
25
26
27
28
29
30
31
32
33
34
35
36
37
38
39
40
41
42
43
44
45

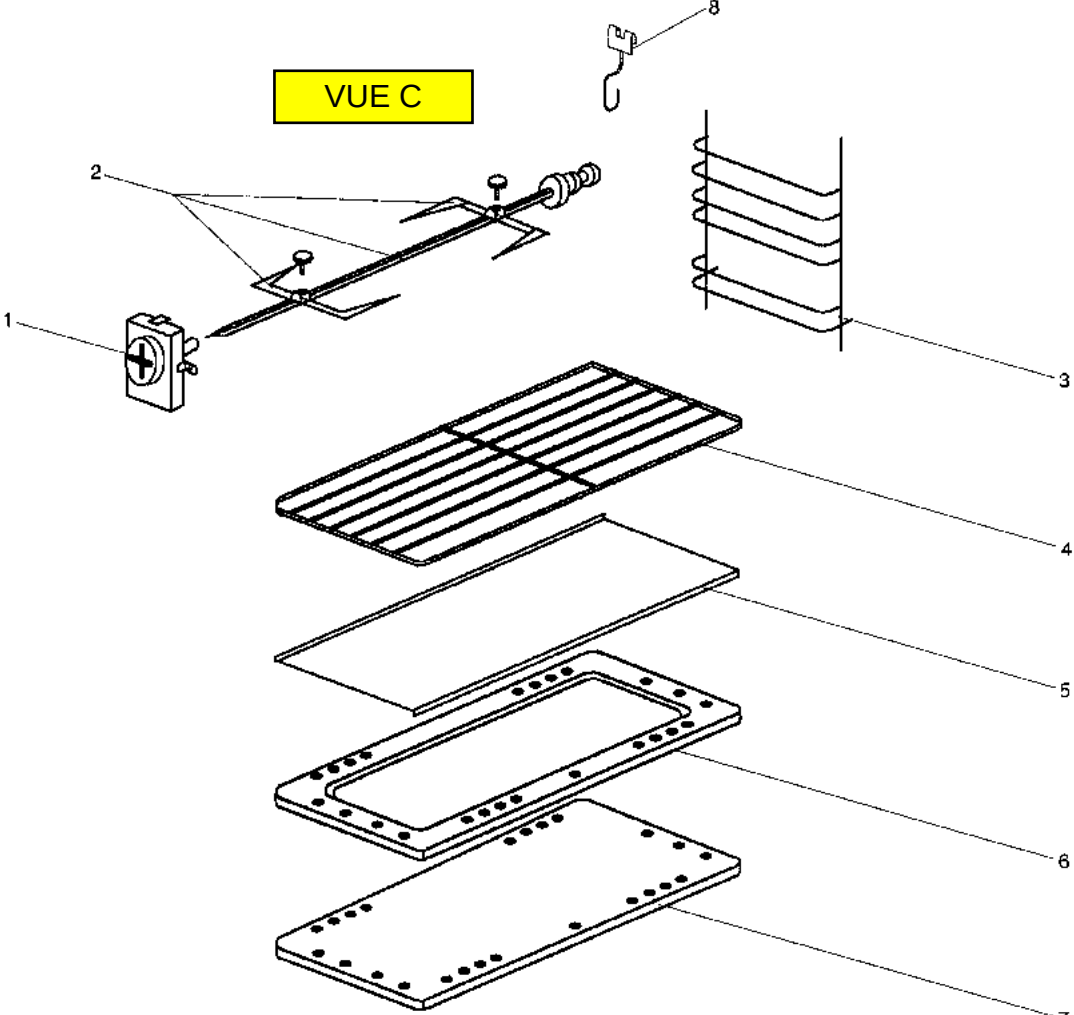
VUE C
1
2
3
4
5
6
7
8